製品情報

TMシリーズ

Tシリーズをベースに、端管付シリンダの寸法表を作成しました。
メリットは ①お客様への迅速なご提案　② 設計時間の短縮　③ コストの低減

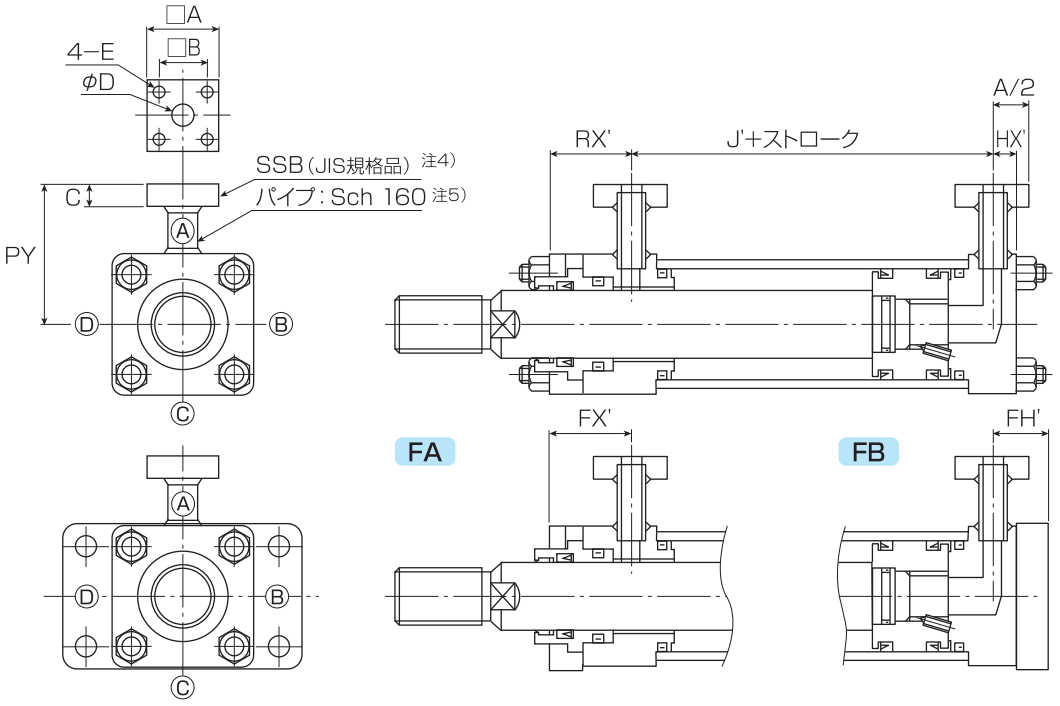

■寸法図

単位：mm

内径 / 記号	RX'	FX'	HX'	FH'	J	PY	SSB	□A	□B	C	φD	E
φ40	43	45	15	30	98	100	(SSB10)	54	36	22	11	M10
φ50	48	53	18	38	106	105	SSB15	54	36	22	16	M10
φ63	56	62	18	42	113	110	SSB15	54	36	22	16	M10
φ80	69	69	20	44	129	120	SSB 20	58	40	22	20	M10
φ100	71	76	20	51	139	140	SSB 20	58	40	22	20	M10
φ125	83	87	25	62	159	165	SSB 25	68	48	28	25	M12
φ140	86	91	25	66	164	175	SSB 25	68	48	28	25	M12
φ160	94	99	24	70	186	190	SSB 25	68	48	28	25	M12
φ180	105	120	29	85	210	200	SSB 32	76	56	28	31.5	M12
φ200	121	136	40	106	228	240	SSB 40	92	65	36	37.5	M16
φ224	121	141	40	111	229	250	SSB 40	92	65	36	37.5	M16
φ250	134	159	48	129	262	270	SSB 50	100	73	36	47.5	M16

注1）過度の振動が発生する環境では、ご使用にならないでください。
注2）シリンダ側配管部に曲げが作用しないようご考慮ください。
注3）FA・FBにおいて配管をB,D位置にされる場合、別途ご相談ください。
注4）φ40の管フランジ（SSB10）はJIS規格外となります。
注5）φ40のパイプはSch80となります。