# 製品情報

**Smart hydraunics**
スマート ハイドロニクス

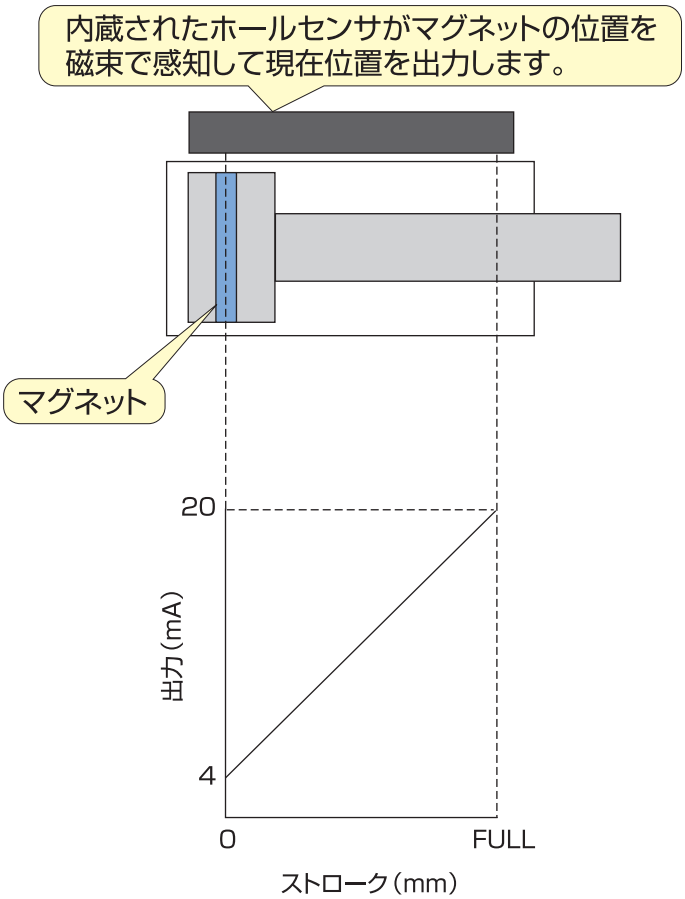


■動作原理

ピストンに搭載されたマグネットの磁力変化を検知するホールセンサを利用してピストンロッドの移動量を非接触で検出しています。
このホールセンサは磁束密度に比例して出力をします。
この原理を利用してホールセンサの出力を内部コントローラで演算し、4-20mAのアナログ出力に変換しています。

■用途例

- 圧入確認
- 物体検出
- 製品判別
- クランプ
- 位置検出など